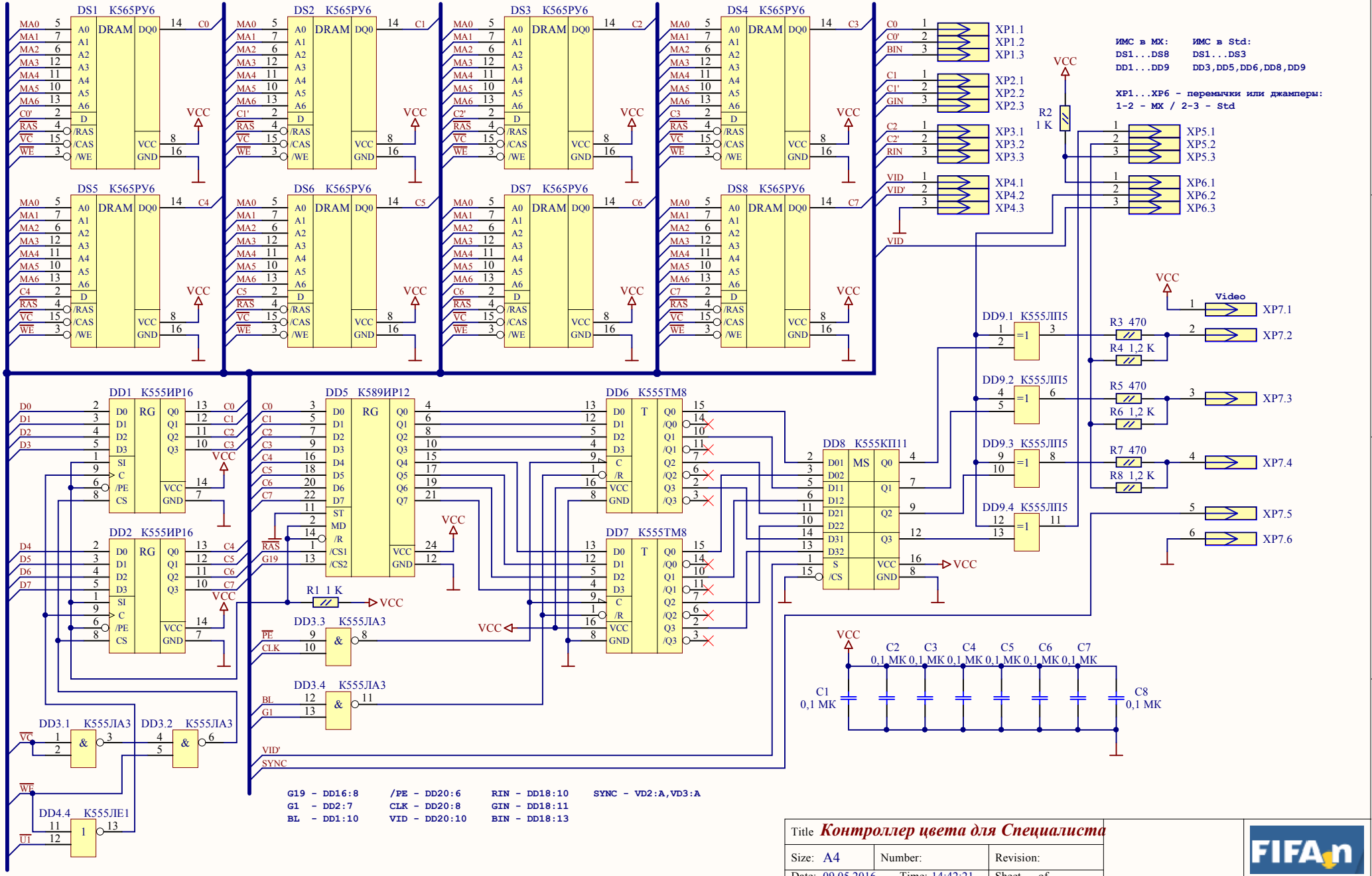
DS1 K565РУ6
DS2 K565РУ6
DS3 K565РУ6
DS4 K565РУ6
DS5 K565РУ6
DS6 K565РУ6
DS7 K565РУ6
DS8 K565РУ6
DRAM
VCC
XP1.1
XP1.2
XP1.3
XP2.1
XP2.2
XP2.3
XP3.1
XP3.2
XP3.3
XP4.1
XP4.2
XP4.3
XP5.1
XP5.2
XP5.3
XP6.1
XP6.2
XP6.3
R2 1 K
ИМС в MX: DS1...DS8 DD1...DD9
ИМС в Std: DS1...DS3 DD3,DD5,DD6,DD8,DD9
XP1...XP6 - перемычки или джамперы:
1-2 - MX / 2-3 - Std
DD1 K555ИР16
DD2 K555ИР16
DD5 K589ИР12
DD6 K555TM8
DD7 K555TM8
DD8 K555КП11
DD9.1 K555ЛП5
DD9.2 K555ЛП5
DD9.3 K555ЛП5
DD9.4 K555ЛП5
Video
XP7.1
XP7.2
XP7.3
XP7.4
XP7.5
XP7.6
R3 470
R4 1,2 K
R5 470
R6 1,2 K
R7 470
R8 1,2 K
R1 1 K
DD3.3 K555ЛА3
DD3.4 K555ЛА3
DD3.1 K555ЛА3
DD3.2 K555ЛА3
DD4.4 K555ЛЕ1
C1 0,1 MK
C2 0,1 MK
C3 0,1 MK
C4 0,1 MK
C5 0,1 MK
C6 0,1 MK
C7 0,1 MK
C8 0,1 MK
G19 - DD16:8 /PE - DD20:6 RIN - DD18:10 SYNC - VD2:A,VD3:A
G1 - DD2:7 CLK - DD20:8 GIN - DD18:11
BL - DD1:10 VID - DD20:10 BIN - DD18:13
Title Контроллер цвета для Специалиста
Size: A4
Number:
Revision:
Date: 09.05.2016
Time: 14:42:21
Sheet of
File:
FIFA.n