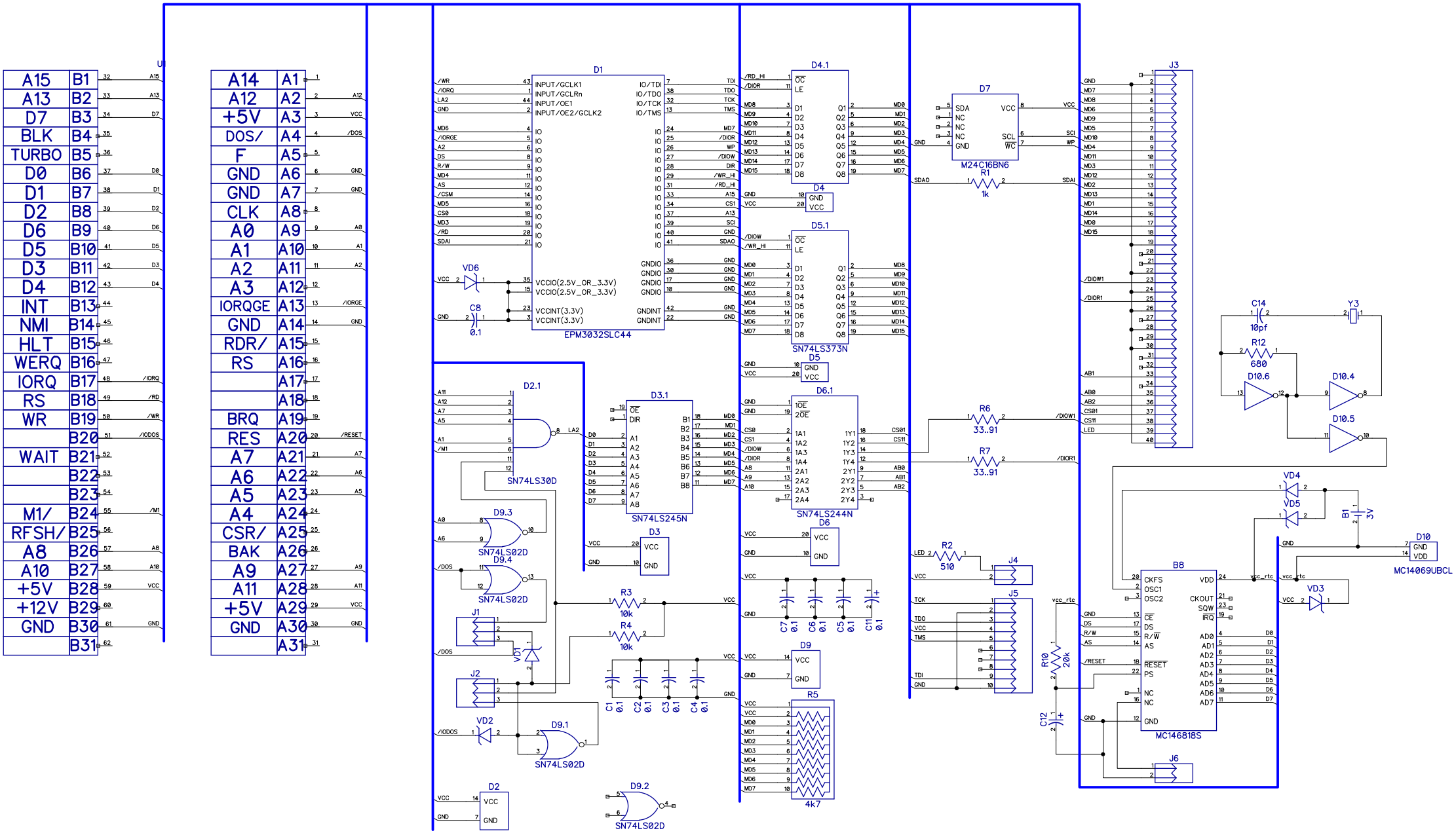
U
A15 B1 32 A15
A13 B2 33 A13
D7 B3 34 D7
BLK B4 35
TURBO B5 36
D0 B6 37 D0
D1 B7 38 D1
D2 B8 39 D2
D6 B9 40 D6
D5 B10 41 D5
D3 B11 42 D3
D4 B12 43 D4
INT B13 44
NMI B14 45
HLT B15 46
WERQ B16 47
IORQ B17 48 /IORQ
RS B18 49 /RD
WR B19 50 /WR
B20 51 /IODOS
WAIT B21 52
B22 53
B23 54
M1/ B24 55 /M1
RFSH/ B25 56
A8 B26 57 A8
A10 B27 58 A10
+5V B28 59 VCC
+12V B29 60
GND B30 61 GND
B31 62
A14 A1 1
A12 A2 2 A12
+5V A3 3 VCC
DOS/ A4 4 /DOS
F A5 5
GND A6 6 GND
GND A7 7 GND
CLK A8 8
A0 A9 9 A0
A1 A10 10 A1
A2 A11 11 A2
A3 A12 12
IORQGE A13 13 /IORGE
GND A14 14 GND
RDR/ A15 15
RS A16 16
A17 17
A18 18
BRQ A19 19
RES A20 20 /RESET
A7 A21 21 A7
A6 A22 22 A6
A5 A23 23 A5
A4 A24 24
CSR/ A25 25
BAK A26 26
A9 A27 27 A9
A11 A28 28 A11
+5V A29 29 VCC
GND A30 30 GND
A31 31
D1
INPUT/GCLK1
INPUT/GCLRn
INPUT/OE1
INPUT/OE2/GCLK2
IO/TDI
IO/TDO
IO/TCK
IO/TMS
VCCIO(2.5V_OR_3.3V)
VCCIO(2.5V_OR_3.3V)
VCCINT(3.3V)
VCCINT(3.3V)
GNDIO
GNDINT
EPM3032SLC44
VD6
C8
0.1
D4.1
D4
D5.1
D5
SN74LS373N
D7
SDA
SCL
WC
M24C16BN6
R1
1k
J3
C14
10pf
Y3
R12
680
D10.6
D10.4
D10.5
D2.1
SN74LS30D
D3.1
SN74LS245N
D3
D6.1
SN74LS244N
D6
R6
33..91
R7
33..91
D9.3
SN74LS02D
D9.4
SN74LS02D
J1
VD1
J2
VD2
D9.1
SN74LS02D
R3
10k
R4
10k
C1 0.1
C2 0.1
C3 0.1
C4 0.1
C7 0.1
C6 0.1
C5 0.1
C11 0.1
D9
R5
4k7
D2
D9.2
SN74LS02D
R2
510
J4
J5
R10
20k
C12
VD4
VD5
B1
3V
D10
MC14069UBCL
VD3
B8
CKFS
OSC1
OSC2
VDD
CKOUT
SQW
IRQ
CE
DS
R/W
AS
RESET
PS
NC
NC
GND
AD0
AD1
AD2
AD3
AD4
AD5
AD6
AD7
MC146818S
J6