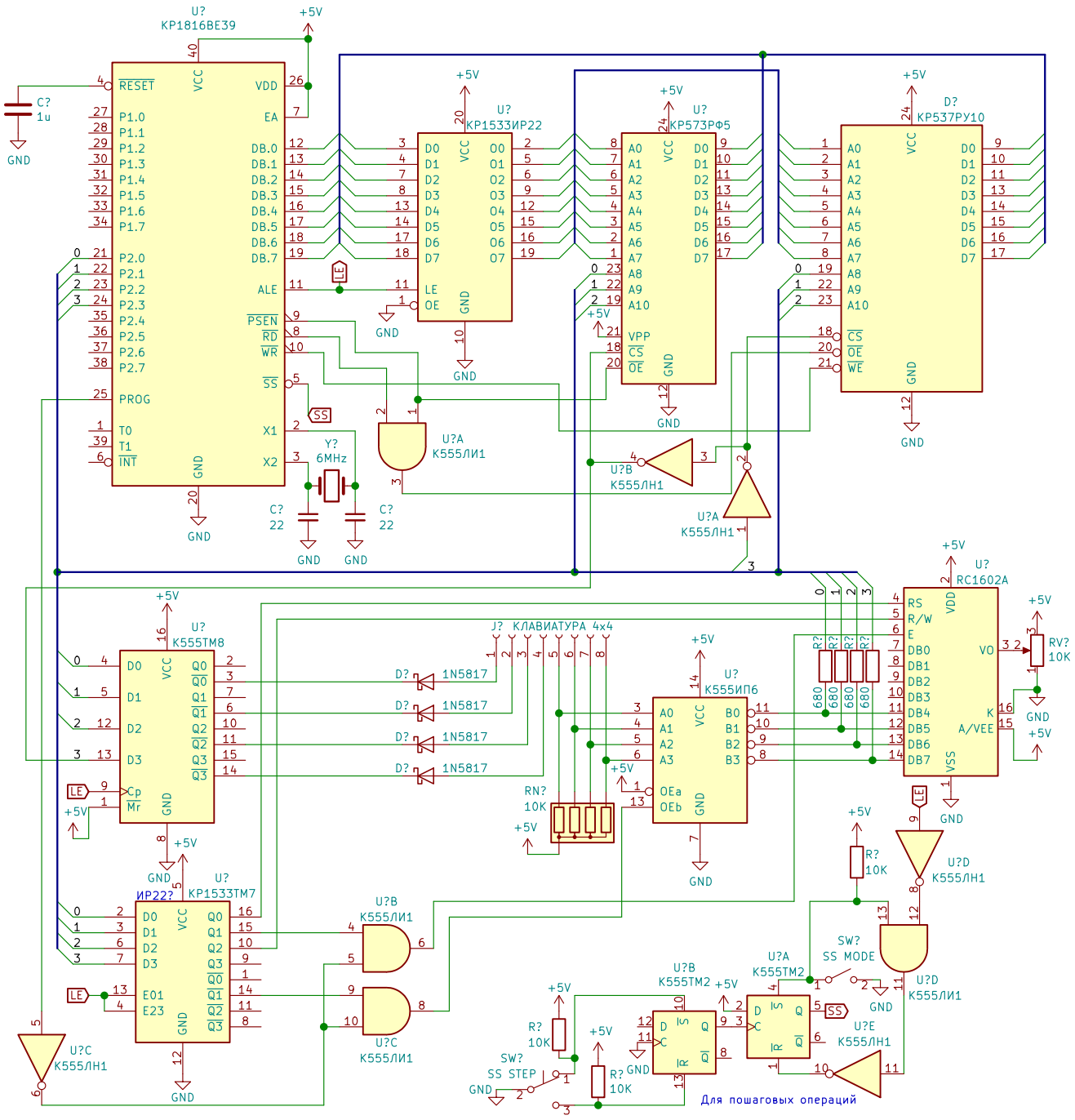
U?
КР1816ВЕ39
+5V
C?
1u
GND
RESET
VCC
VDD
EA
P1.0
P1.1
P1.2
P1.3
P1.4
P1.5
P1.6
P1.7
DB.0
DB.1
DB.2
DB.3
DB.4
DB.5
DB.6
DB.7
P2.0
P2.1
P2.2
P2.3
P2.4
P2.5
P2.6
P2.7
ALE
PSEN
RD
WR
SS
PROG
T0
T1
INT
X1
X2
Y?
6MHz
C?
22
U?
КР1533ИР22
D0
D1
D2
D3
D4
D5
D6
D7
LE
OE
O0
O1
O2
O3
O4
O5
O6
O7
U?A
К555ЛИ1
U?
КР573РФ5
A0
A1
A2
A3
A4
A5
A6
A7
A8
A9
A10
VPP
CS
OE
U?B
К555ЛН1
U?A
К555ЛН1
D?
КР537РУ10
WE
U?
К555ТМ8
Cp
Mr
J?
КЛАВИАТУРА 4x4
D?
1N5817
U?
К555ИП6
OEa
OEb
RN?
10K
U?
RC1602A
RS
R/W
E
DB0
DB1
DB2
DB3
DB4
DB5
DB6
DB7
VO
K
A/VEE
VSS
RV?
10K
R?
680
U?D
К555ЛН1
R?
10K
U?
КР1533ТМ7
ИР22?
E01
E23
U?B
К555ЛИ1
U?C
К555ЛИ1
U?C
К555ЛН1
SW?
SS MODE
U?A
К555ТМ2
U?B
К555ТМ2
U?E
К555ЛН1
U?D
К555ЛИ1
R?
10K
SW?
SS STEP
Для пошаговых операций