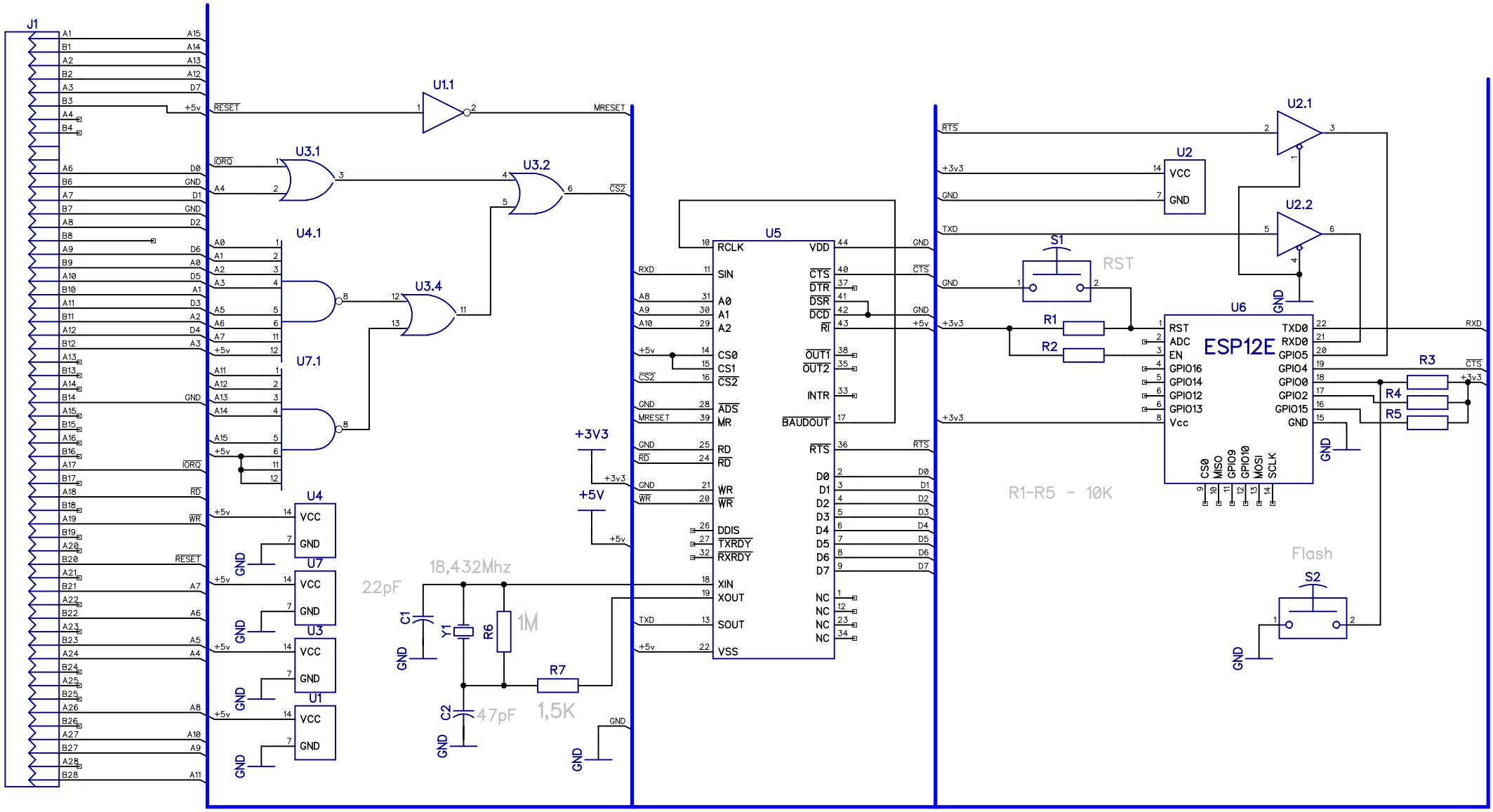

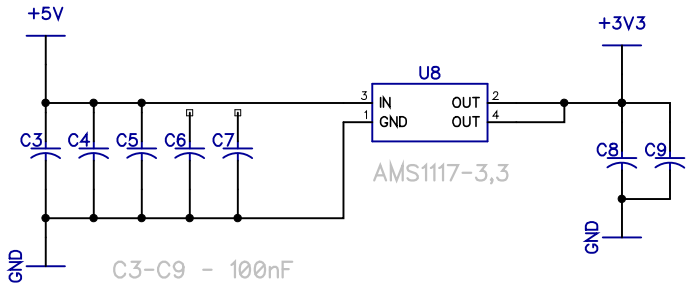
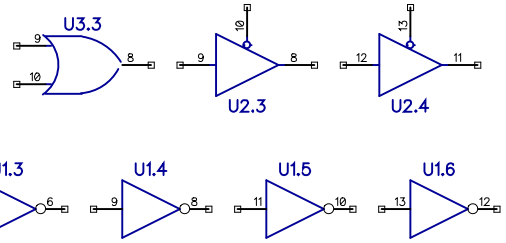
U1 - 74LS04D (555ЛН1 в SOIC)
U2 - 74HC125D
U4 - PC16550DV
U2 - 74LS32D (555ЛА1 в SOIC)
U3, U6 - 74LS30D (555ЛА2 в SOIC)
U8 - AMS1117-3,3